Axor Uno

3-Loch Waschtischarmatur 2
38053XXX

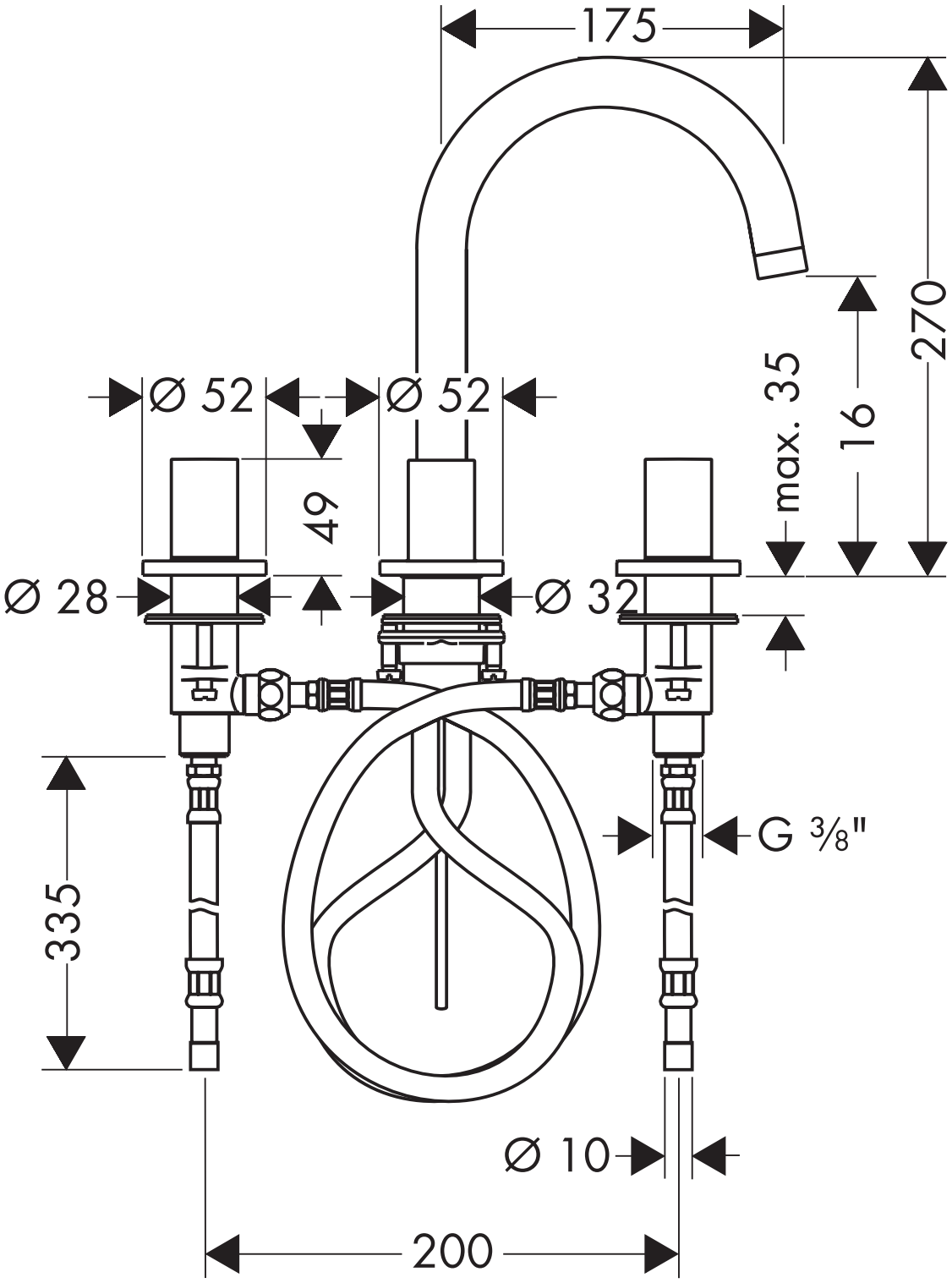

hansgrohe

AXOR | PHÂRO