Axor Montreux

Zweigriff Spültischarmatur Brücke
16803XXX

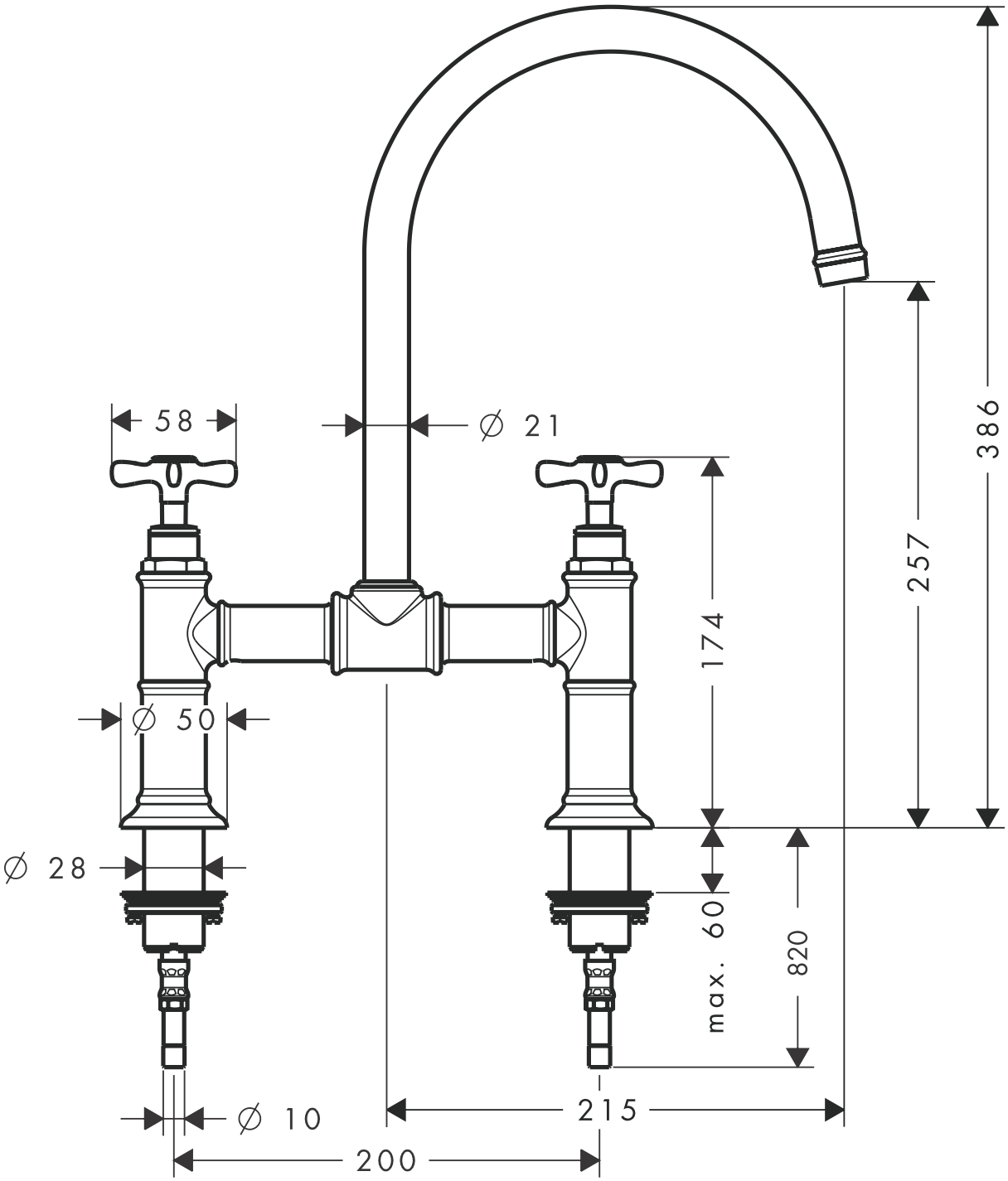

hansgrohe

AXOR | PHÂRO