Axor Carlton

Einhebel- Bidetmischer mit M3-Kartusche
17210

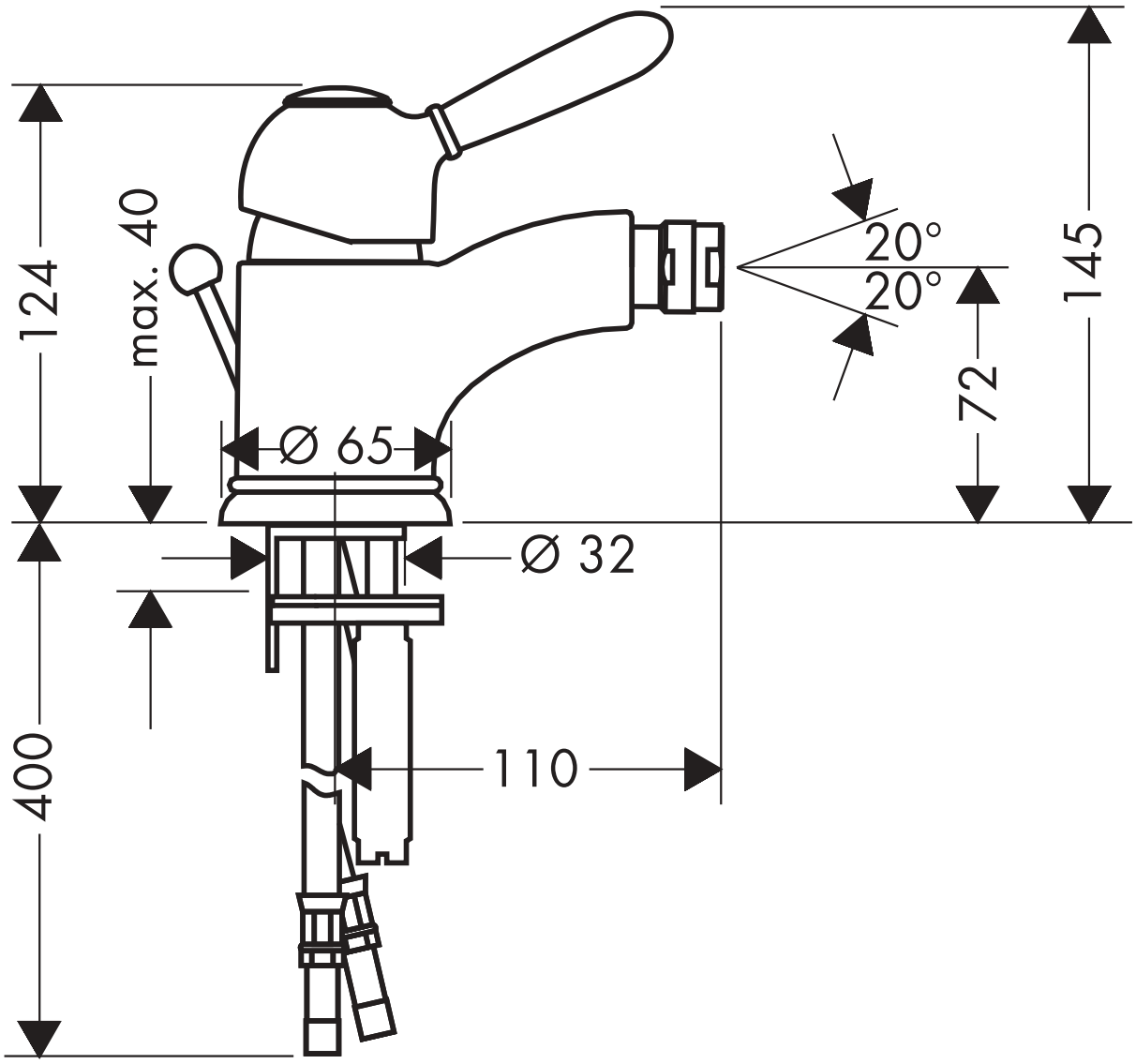

hansgrohe

AXOR | PHÂRO