AXOR TERRANO

Einhebel- Bidetmischer
37200

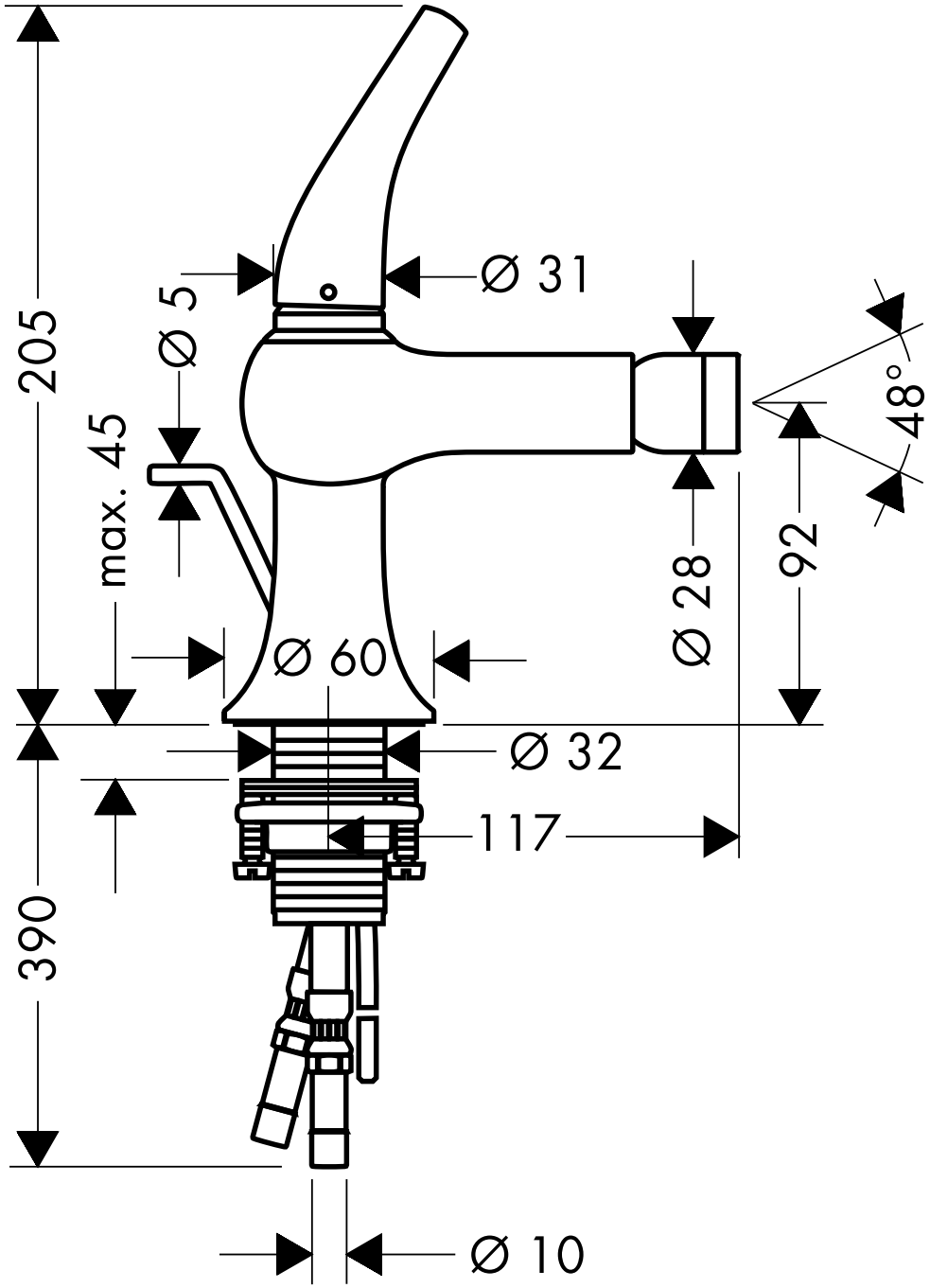

hansgrohe
AXOR | PHÂRO