AXOR TERRANO

Einhebel- Brausenmischer Aufputz
37600

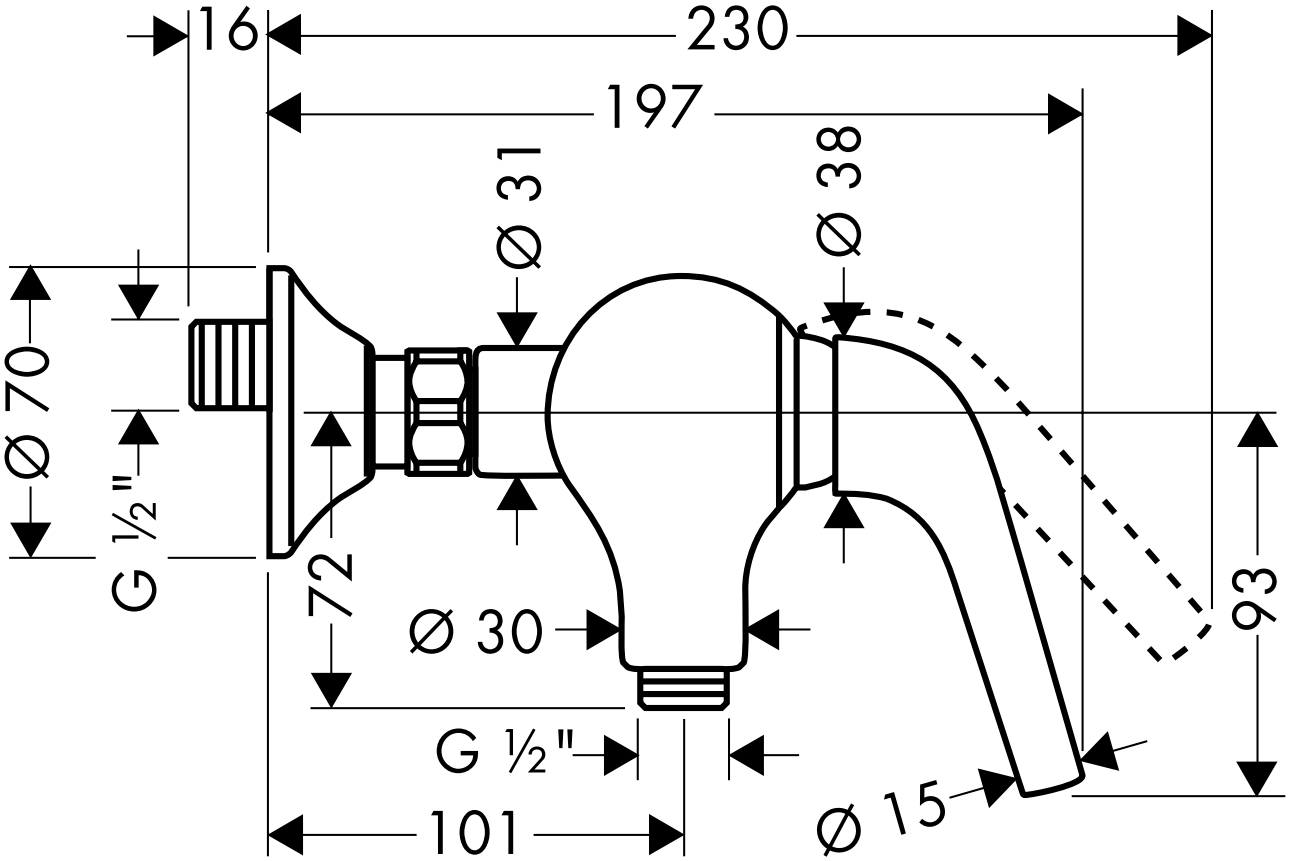

hansgrohe
AXOR | PHÂRO